PE6090-00

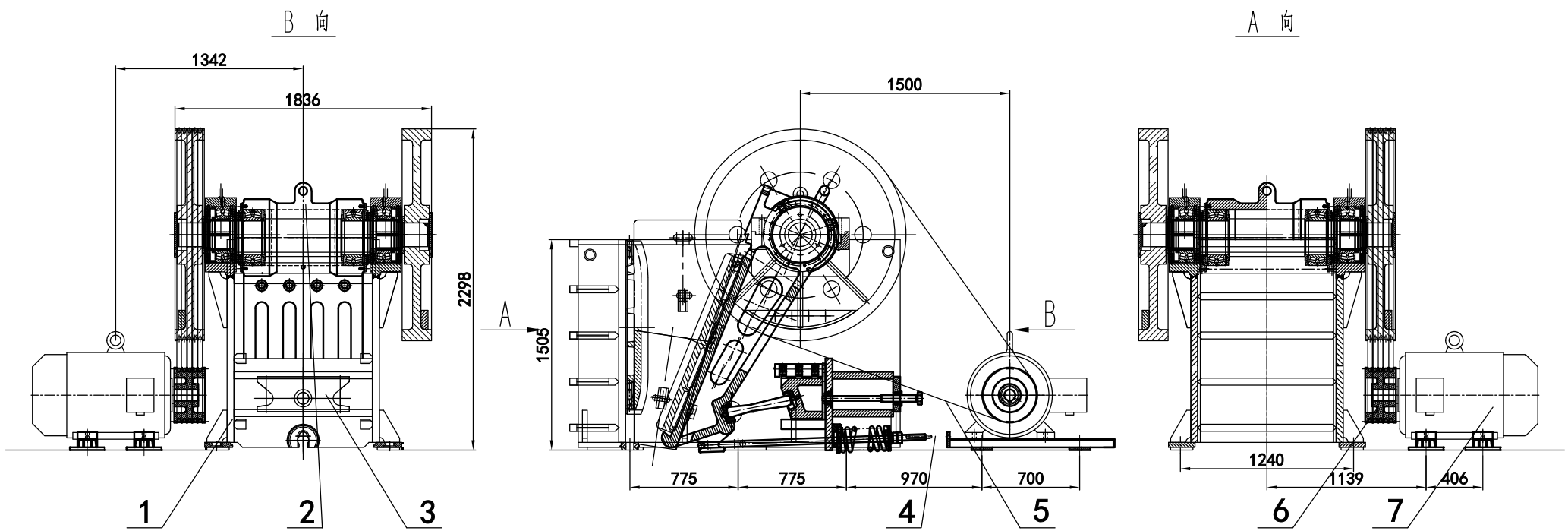

Main Parameter

1. Inlet Size: 600*900mm
2. Max Feeding Size: 500 mm
3. Discharge Slot: 65-160mm
4. Main Speed: 272r/min
5. Motor Type Y315S-6
   Power: 75KW
   Speed: 980 r/min
6. Overall Dimension: 2305*1806*2430mm

No.	Item	Name	Qty
7		Y315S-6-75kw	1
6	PE-6090.05	Motor Pulley	1
5		V-belt D6946	5
4	PE-6090.04	Motor Sliding rail	2
3	PE-6090.03	Adjust Part	1
2	PE-6090.02	Movable Plate Part	1
1	PE-6090.01	Body Frame Part	1

设 计	HT	标准化	
校 对			
审 核			
审 核		日 期	

Welded Type		Hongji Machinery
材质	焊接件	PE-600×900Jaw Crusher
数 量	重 量	比 例
1		1:15
共 81 张 第 1 张		HJPE600